ZARGES

ZARGES informuje:

najnowsza wersja normy EN 131-4:2020

Spełnia wymagania nowej normy
EN 131-4:2020

ZARGES

Meets new
EN 131-4:2020

www.zarges.pl

Bezpieczeństwo
EN 131-4:2020 – najważniejsze zmiany

Norma EN 131-4 dotycząca drabin jedno- i wieloczęściowych została kompleksowo znowelizowana. W podręczniku tym przedstawiamy przegląd testów wymaganych przez nową normę oraz najważniejsze zmiany poprawiające bezpieczeństwo pracy.

Dotyczą one następujących aspektów:

- Kontrola wytrzymałości w pozycji użytkowej
- Wprowadzenie klasyfikacji „professional" i „non-professional"
- Modyfikacja kontroli wytrzymałości i właściwości antypoślizgowych platformy

Prosimy pamiętać:
muszą być spełnione zadane wymiary normy EN131-1 (szerokość w stanie gotowości).

FAQ – często zadawane pytania

Czy obowiązuje ochrona starych drabin?
Nie, z zasady stare drabiny stosowane w obiektach przemysłowych i komercyjnych nie są objęte ochroną. Pracodawca jest zabezpieczony prawnie tylko wtedy, gdy po ocenie ryzyka doprowadzi drabinę do najnowszego stanu techniki.

Co się dzieje z drabinami, które spełniają wymogi starej normy?
Nowa norma nie zawiera wyraźnego zakazu stosowania dotychczasowych drabin. Jednakże dla użytkowników komercyjnych (firm, urzędów itp.) w Europie obowiązują odpowiednie przepisy zakładowe.

Ważnym elementem podstawowym jest obowiązek zapewnienia, że sprzęt roboczy jest zgodny z aktualnym stanem techniki. Ponadto należy przeprowadzić ocenę ryzyka oraz regularne kontrole środków pracy.

Jak przebiega ocena ryzyka i jak określić, czy można dalej korzystać z drabiny?
Instrukcję oceny ryzyka można otrzymać w specjalistycznych firmach. Ale uwaga: Tylko użytkownik może ocenić i zdecydować, czy można dalej korzystać z drabiny. Należy pamiętać o udokumentowaniu tej oceny.

Czy istnieje możliwość doposażenia posiadanych drabin?
Tak, można doposażyć stosowane dotychczas drabiny, np. w wysięgniki lub platformę. Decyzję należy udokumentować w ocenie ryzyka.

Jednak nawet po dokonaniu tego rodzaju modernizacji drabiny nie można zagwarantować, że będzie ona automatycznie w pełni zgodna z nową normą. Oprócz widocznych zmian konstrukcyjnych muszą również zostać spełnione nowe wymagania kontrolne.

Czy jako użytkownik komercyjny mogę używać tylko drabin klasy „professional"?
Na pewno jest to zalecane, ale obecnie nie istnieją przepisy ani regulacje prawne, które tego wymagają.

Drabiny klasy „professional" wytrzymują większe obciążenia podczas testów i są najbardziej odpowiednie do zastosowań profesjonalnych.

Wybór produktu musi zostać przeanalizowany i udokumentowany przez przedsiębiorcę w ramach oceny ryzyka.

Wymóg

Kontrola wytrzymałości drabiny w pozycji użytkowej

Co jest testowane:
Wytrzymałość podłużnic

Jak przebiega test:
Stopień / szczebel w pozycji użytkowej jest obciążany mimośrodowo siłą próbną 2700 N (professional), wzgl. 2250 N (non-professional).

Wymóg:
Drabina nie może być uszkodzona, funkcja musi być zapewniona.

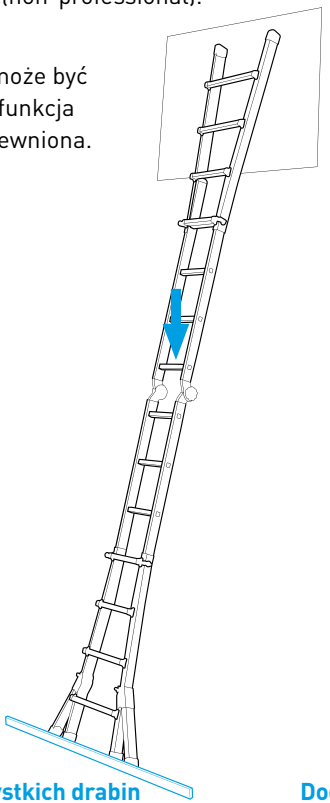

Test dla wszystkich drabin

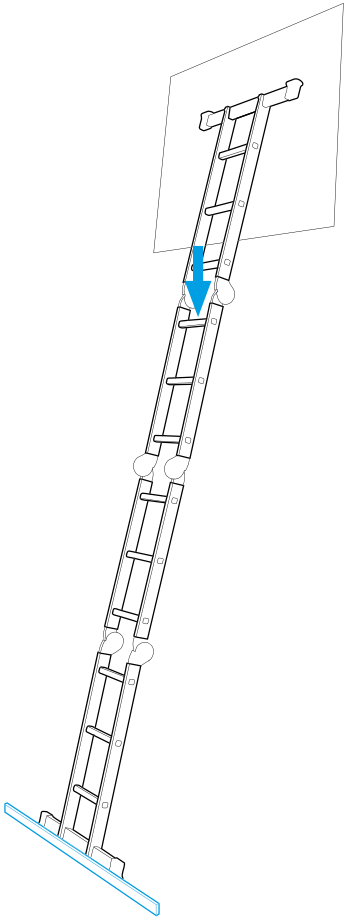

Dodatkowy test, jeśli drabina jest wyposażona w więcej niż jedną parę przegubów

Wymóg

Klasyfikacja „professional” i „non-professional”

Wszystkie produkty są z zasady podzielone na dwie klasy:

- „professional” to drabiny przeznaczone do użytkowania w środowisku pracy.
- „non-professional” to drabiny do użytku prywatnego.

Professional:
2700 N

Non-professional:
2250 N

Wymóg
Test wytrzymałości platformy

Co jest testowane:
Wytrzymałość platformy

Jak przebiega test:
Na pierwszym etapie platforma jest wstępnie obciążana między szczeblami siłą 100 N i odciążana po 1 minucie. W ten sposób określa się wartość wyjściową.

W ramach drugiego etapu platforma jest obciążana dokładnie między szczeblami siłą testową 1471 N.

Wymóg:
Odkształcenie przy obciążeniu nie może przekraczać 1% wzgl. trwałe odkształcenie nie może przekraczać 0,1% szerokości platformy.

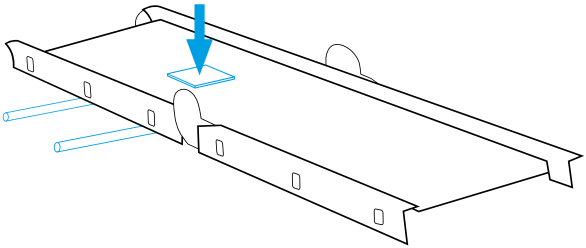

Wymóg

Kontrola wytrzymałości drabiny i platformy

Co jest testowane:
Wytrzymałość drabiny i platformy

Jak przebiega test:
Platforma jest obciążana po środku osi wzdłużnej siłą próbną 2700 N (professional) wzgl. 2250 N (non-professional) i odciążana po 1 minucie.

Wymóg:
Drabina nie może być uszkodzona, funkcja musi być zapewniona.

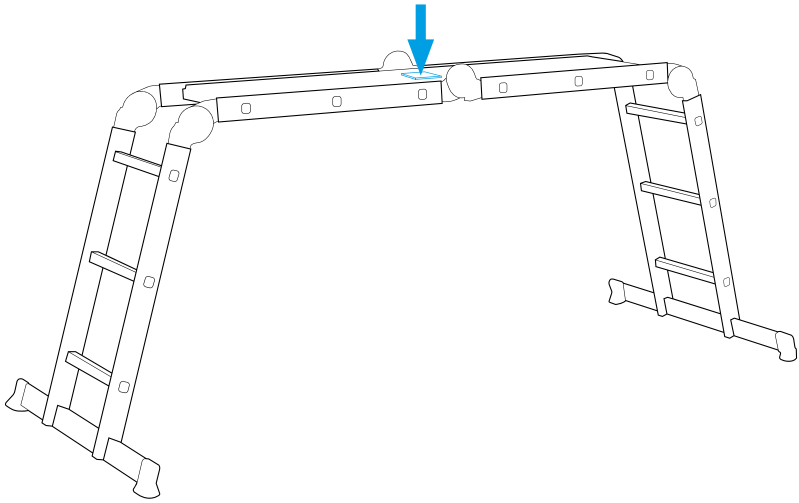

Wymóg

Zmiany w teście właściwości antypoślizgowych platformy

Co jest testowane:
Właściwości antypoślizgowe platformy

Jak przebiega test:
W pierwszym etapie oś wzdłużna zostaje wystawiona na działanie siły poziomej 300 N przez 1 minutę i rejestrowany jest wynik.

Krok drugi polega na powtórzeniu testu po drugiej stronie.

Krok pierwszy i drugi są następnie powtarzane w kierunku poprzecznym.

Wymóg:
Platforma nie może się przesunąć się o więcej niż 5 mm.

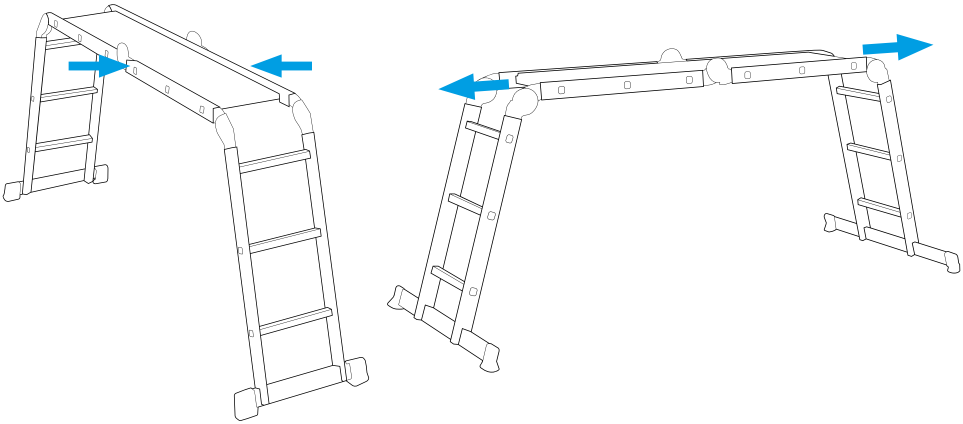

NOWOŚĆ:
Jeżeli drabina może być używana także jako platforma robocza, platforma musi być do niej dołączona.

Variomax V, teleskopowa drabina wielofunkcyjna, 4-częściowa

Wielofunkcyjna, rozciągana drabina schodowa o kompaktowych wymiarach do transportu.

- Łatwa obsługa, automatycznie zatrzaskiwany bezpieczny aluminiowy zawias.
- Z rozkładanymi wysięgnikami do zastosowania jako drabina przystawna wg EN131-1.

Długość jako drabina przystawna m	Wysokość robocza jako drabina przystawna m	Wysokość robocza jako drabina stojąca m	Wymiary po złożeniu m	Liczba szczebli	Masa kg	Nr kat.
2,98	3,85	2,75	1,05 × 0,50 × 0,21	4 × 3	10,0	**41934**
4,20	5,00	3,35	1,30 × 0,64 × 0,21	4 × 4	15,0	**41383**
5,30	6,05	3,85	1,58 × 0,71 × 0,21	4 × 5	18,0	**41384**
6,40	7,10	4,40	1,86 × 0,78 × 0,21	4 × 6	22,0	**41385**

Variotec V, teleskopowa drabina wielofunkcyjna, 4-częściowa

Wielofunkcyjna, rozciągana drabina schodowa o kompaktowych wymiarach do transportu.

- Funkcjonalne, mocne zawiasy, przykręcane i łatwe do wymiany, nr kat. 42439.
- Z rozkładanymi wysięgnikami do zastosowania jako drabina przystawna wg EN131-1.

Długość jako drabina przystawna m	pion. Wysokość jako drabina stojąca m	Wysokość robocza jako drabina przystawna m	Wysokość robocza jako drabina stojąca m	Wymiary po złożeniu m	Liczba szczebli	Masa kg	Nr kat.
4,17	2,20	4,95	3,40	1,30 × 0,64 × 0,21	4 × 4	15,0	**42437**
5,29	2,70	6,05	3,90	1,58 × 0,71 × 0,21	4 × 5	18,0	**42438**
6,40	3,09	7,10	4,40	1,86 × 0,78 × 0,21	4 × 6	22,0	**42439**

Multimax M, drabina wielofunkcyjna, 4-częściowa

Wszechstronna drabina z maks. czterema funkcjami, o kompaktowych wymiarach transportowych.

- Łatwa obsługa, automatycznie zatrzaskiwany bezpieczny aluminiowy zawias.
- Szerokość drabiny: 420 mm.
- Nr. kat. 41610 i 41611 ze składaną platformą z drewna do zastosowania jako podest roboczy.

Długość jako drabina stojąca m	Długość jako drabina przystawna m	Wysokość jako pomost roboczy m	Wysokość robocza m	Dolna szerokość zewnętrzna m	Wymiary po złożeniu m	Liczba szczebli	Masa kg	Nr kat.
1,76	3,65	0,99	4,45	0,80	1,00 × 0,80 × 0,28	4 × 3	18,2	**41610**
2,00	4,16	0,99	5,00	0,90	1,21 × 0,90 × 0,28	2 × 3 + 2 × 4	20,6	**41611**
2,29	4,75	-	5,50	0,90	1,25 × 0,90 × 0,28	4 × 4	16,0	**41688**
2,84	5,85	-	6,55	1,10	1,56 × 1,10 × 0,28	4 × 5	20,0	**41689**

Multitec M, drabina wielofunkcyjna, 4-częściowa

Kompaktowa wersja do wielu zastosowań i korzystny stosunek ceny do użyteczności.

- Do stosowania jako drabina przystawna, jako drabina stojąca z możliwością chodzenia po obu stronach lub jako praktyczny podest roboczy.
- Szerokość zewnętrzna korpusu drabiny: 350 mm.
- Nr kat. 42377–42379 są wyposażone w dwie poprzeczki każda, nr kat. 42384 w jedną poprzeczkę.
- Nr kat. 42377–42379 ze składaną platformą z drewna do zastosowania jako podest roboczy.

Długość jako drabina stojąca m	Długość jako drabina przystawna m	Wysokość jako pomost roboczy m	Wysokość robocza m	Wymiary po złożeniu m	Liczba szczebli	Masa kg	Nr kat.
1,85	3,62	0,99	4,45	1,02 × 0,75 × 0,26	4 × 3	16,2	**42377**
2,13	4,19	0,99	5,00	1,22 × 0,80 × 0,26	2 × 3 + 2 × 4	19,0	**42378**
2,41	4,74	-	5,50	1,30 × 0,90 × 0,26	4 × 4	15,5	**42384**
2,41	4,74	0,99	5,50	1,50 × 0,90 × 0,26	2 × 3 + 2 × 5	22,2	**42379**

Combimaster X, wielofunkcyjna drabina składana, 2-częściowa

Praktyczna dwufunkcyjna drabina: drabina przystawna i stojąca do elastycznych zastosowań.

- Może być stosowana jako drabina przystawna lub stojąca.
- Mocny przegub stalowy, skręcony z podłużnicami.
- Automatyczne ryglowanie.

Długość jako drabina stojąca m	Długość jako drabina przystawna m	Wysokość robocza jako drabina przystawna m	Wysokość robocza jako drabina stojąca m	Poprzeczka m	Liczba szczebli	Masa kg	Nr kat.
1,30	2,50	3,35	2,55	0,75	2 × 4	6,0	**41941**
1,85	3,60	4,40	3,10	0,80	2 × 6	8,0	**41942**
2,40	4,70	5,45	3,60	0,90	2 × 8	12,0	**41943**

ZARGES –
nasza norma to zasady bezpieczeństwa

Filozofia przedsiębiorstwa ZARGES: bezpieczeństwo pracy ma absolutny priorytet. Dlatego drabiny ZARGES są zgodne z aktualnymi normami krajowymi i międzynarodowymi. A nasze certyfikowane procedury projektowania i produkcji gwarantują bezpieczeństwo i najwyższą niezawodność.

Wszystkie informacje dostępne są też online na stronie www.zarges.pl